B1=B2=B3=B4=B5=B6=B7=B8=B9=B10
2xC30

PLANTA
ESC 1:25

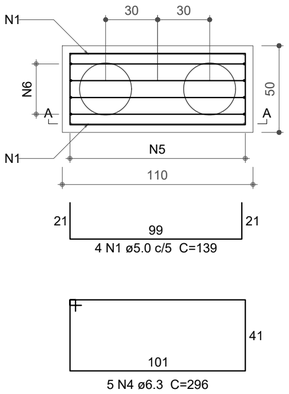

CORTE A-A
ESC 1:25

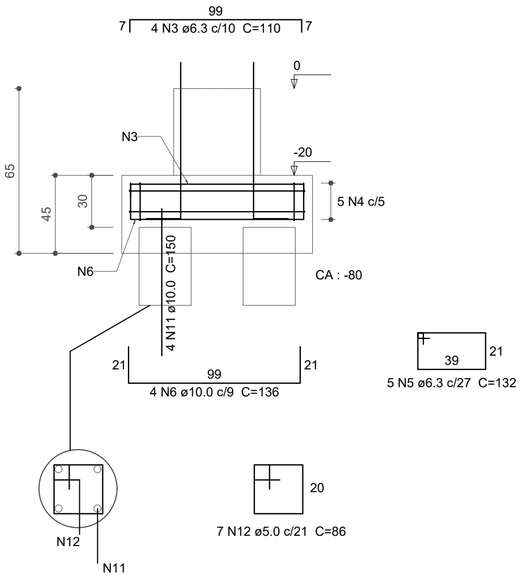

P1=P5=P6=P10

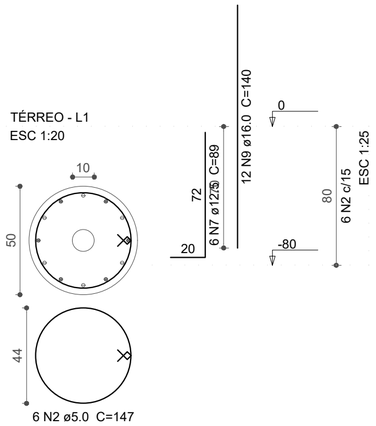

P3

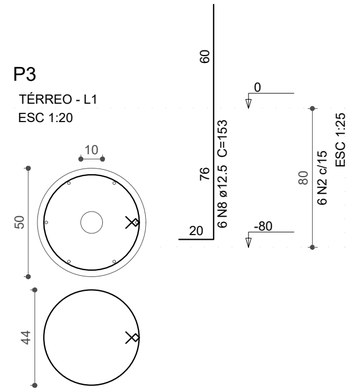

P8

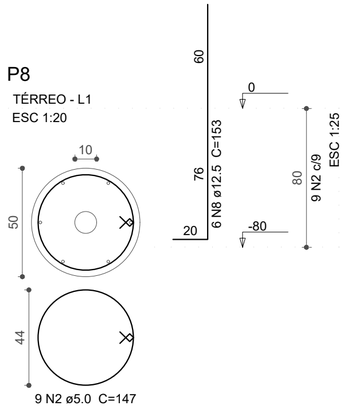

P2=P4=P7=P9

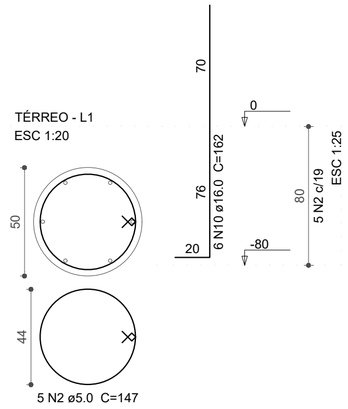

Relação do aço

10xB10 4xP1 4xP2
P3 P8 20xC30

AÇO	N	DIAM (mm)	QUANT	C.UNIT (cm)	C.TOTAL (cm)
CA60	1	5.0	40	139	5560
	2	5.0	59	147	8673
	12	5.0	140	86	12040
CA50	3	6.3	40	110	4400
	4	6.3	50	296	14800
	5	6.3	50	132	6600
	6	10.0	40	136	5440
	11	10.0	80	150	12000
	7	12.5	24	89	2136
	8	12.5	12	153	1836
	9	16.0	48	140	6720
	10	16.0	24	162	3888

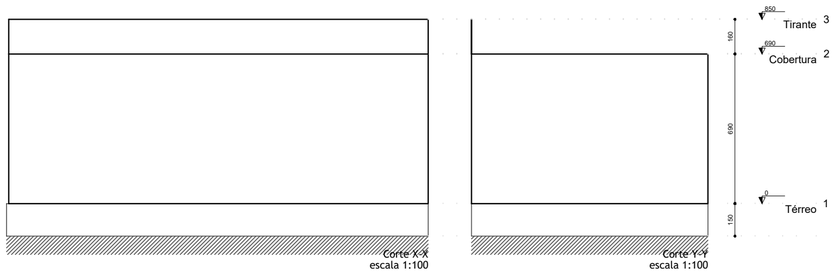

Resumo do aço

AÇO	DIAM (mm)	C.TOTAL (m)	PESO (kg)
CA50	6.3	258	62.5
	10.0	174,4	106.5
	12.5	39.8	37.9
	16.0	106.1	165.8
CA60	5.0	262.7	40.0

PESO TOTAL (kg)	
CA50	414.0
CA60	44.5

Volume de concreto (C-25) = 2.26 m³
Volume de concreto (C-25) = 1.53 m³
Área de forma = 14.40 m²

Prefeitura Municipal de Taquari

Estado do Rio Grande do Sul

Departamento de Engenharia & Arquitetura

Fone: (51)3653-6200 (224) e-mail: planejamento@taquari.rs.com.br

Obra: Centro de Comercialização de Produtos Associados ao Turismo

Descrição: Projeto Estrutural Pilares e Fundações

Endereço da obra: Rua Vereador Praia, S/N

Responsável projeto Estrutural de Concreto Armado
Eng. Sérgio Noschang CREA 152282

Área: 358,60m²

Data: Julho/2019

Escala: Indicada

Prancha: 02-11